GTDU2C - GRAPA DE TIERRA DOBLE CON TORNILLO EN “U” PARA 2 CABLES

GTDU2C 3/8" IPS 8-4

Descripción

Finalidad: Conexiones entre varilla-cable o tubo IPS-cable. Indicado para alambres y cables CS - COPPERSTEEL o cobre.

Características: Conexión por apriete. Alta conductividad eléctrica y resistencia a corrosión. Permite conectar un cable (GTDU) o dos (GTDU2C) a 90º en relación a varilla o tubo IPS.

Aplicación: Sistemas de puesta a tierra residencial, edificio, industrial, en redes de distribución de energía, subestaciones y en telecomunicaciones.

Material: Grapa en aleación de cobre, tornillo en aleación de cobre o acero cincado electrolítico.

Herramientas de Aplicación: Llave estrella o fija.

*Disponibles también en la versión estañada.

Normas de Referencia: NBR-13571 / NBR-5370 / UL-467

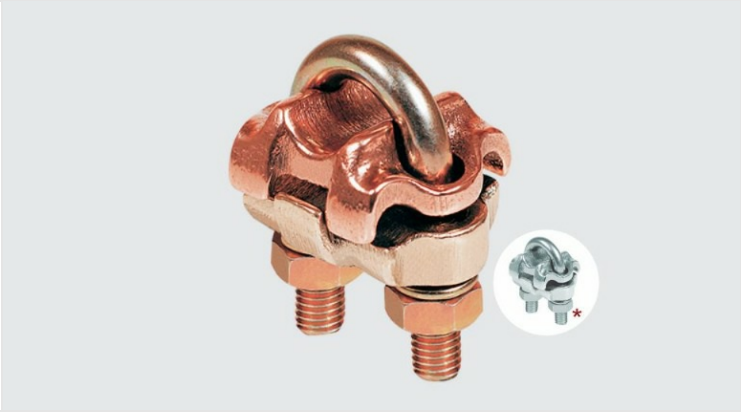

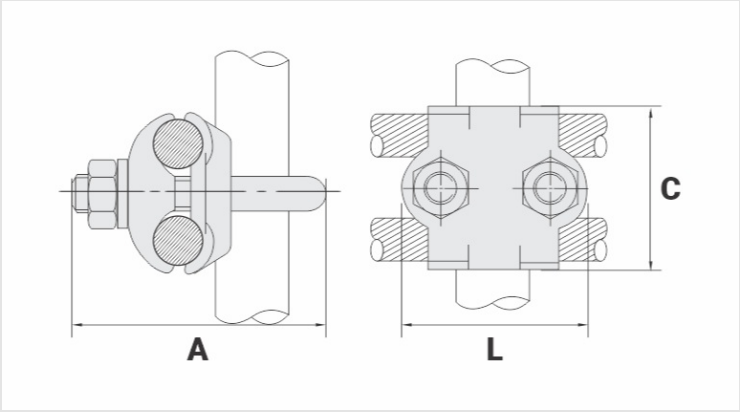

Caracteristicas

Conductor	
AWG/MCM	8 - 4
mm²	10 - 25
Diámetro Nominal de la Varilla (Pulgadas)	5/8" - 3/4"
Tubo IPS	1/4"
Material del Accesorio	
Dimensiones (mm)	
L	53,0
A	68,0
C	34,0
Tornillo "U"	M10
Figura	2
Embalaje	
Cant. / Emb	
Peso Unit. (g)	