FICHA TÉCNICA

PF - PARAFUSO FENDIDO (SEM ESTANHO)

PF-10

Descrição

Finalidade: Derivação ou emenda (tração reduzida) para cabos **CS - COPPERSTEEL** ou cobre. Indicado para conexão cobre-cobre.

Características: Conexão por aperto. Alta condutividade elétrica e resistência à corrosão.

Aplicação: Rede de distribuição de energia elétrica e aterramentos em geral.

Material: Corpo em cobre eletrolítico, porca e miolo em liga de cobre.

Ferramenta de Aplicação: Chave estrela, fixa ou inglesa.

Norma: UL-486A-486B

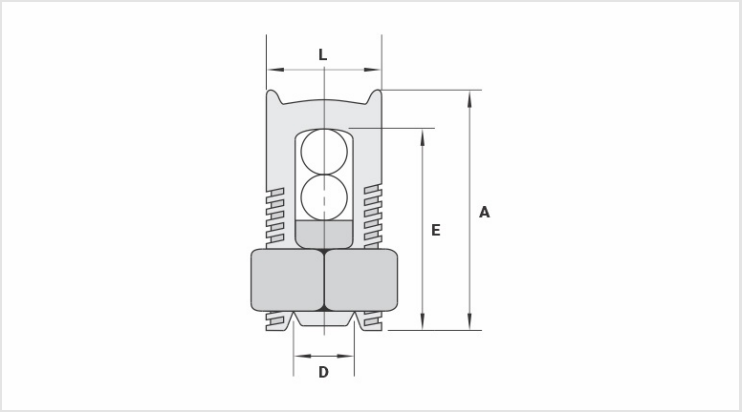

Características

Condutores	
Principal (mm²)	10
Derivação (mm²)	1,5 - 10
Dimensões (mm)	
L	10,5
A	19,5
C	12,0
D	4,1
E	18,0
Embalagem	
Qtd / Emb	100
Peso Unit. (g)	15,90