GAE - GRAMPO ADAPTADOR DE ESTRIBO

GAE-185

Descrição

Finalidade: Destinado para interligação da rede de média tensão NUA em cabos de alumínio CA ou CAA e permitir com o seu estribo em cobre eletrolítico estanhado a ligação de chave fusível, chave faca ou transformador.

Características: Alta condutividade elétrica e conexão por aperto. Disponível com parafuso olhal convencional, que possibilita a reutilização, ou parafuso olhal torquimétrico, usado para conexão permanente.

Aplicação: Redes de energia de distribuição “baixa e média tensão” – redes nuas.

Material: Corpo em liga de alumínio, estribo em cobre eletrolítico estanhado, parafuso olhal convencional em bronze, parafuso olhal torquimétrico em liga de zinco (zamac).

Ferramenta de aplicação: Vara de manobra.

Normas: ABNT NBR-11788 / NBR-5370.



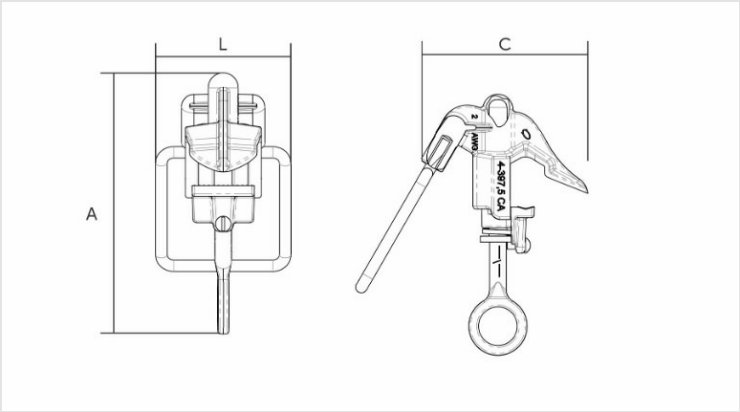

Características

Condutores	
Principal	
AWG/MCM	4 - 397,5 (CA)
mm²	25 - 185
Derivação (Estribo)	
AWG/MCM	2
mm²	35
Material	Liga de Alumínio
Dimensões (mm)	
L	80,0
A	148,0
C	94,1
Embalagem	
Qtd / Emb	-
Peso Unit. (g)	344,88