LEH - MANGUITO DE EMPALME PARA VARILLAS ROSCADAS

LEH-34-R

Descripción

Finalidad: Enmienda para varilla de puesta a tierra acero cobre roscada (IHP).

Características: Alta resistencia a corrosión. Garantiza un buen empalme entre las varillas extensibles de acero cobreado

Aplicación: Sistemas de puesta a tierra en general.

Material: Bronce.

Normas: ABNT NBR-13571 / UL-467

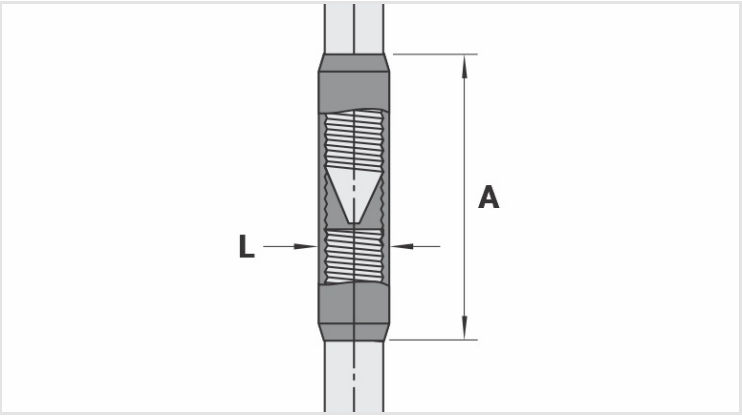

Caracteristicas

Rosca / Haste (Pol.)	3/4"
Dimensões (mm)	
L	25,4
A	70,0
Embalagem	
Qtd / Emb	20
Peso Unit. (g)	140,00