TM-2 - TERMINAL DE COBRE A COMPRESIÓN (DOS AGUJERO / BARRIL CORTO)

TM-16-2

Descripción

Finalidad: Terminación de conductores de cobre.

Características: Alta conductividad eléctrica y resistencia a corrosión. Zapata con diversas opciones de agujeros y excelente contacto eléctrico.

Aplicación: Paneles eléctricos, conexiones de llaves disyuntoras, motores, máquinas, barras, cuadros de distribución eléctrica, entre otros.

Material: Cobre electrolítico.

Acabado: Estañado.

Normas: ABNT NBR-5370 / ABNT NBR-5410

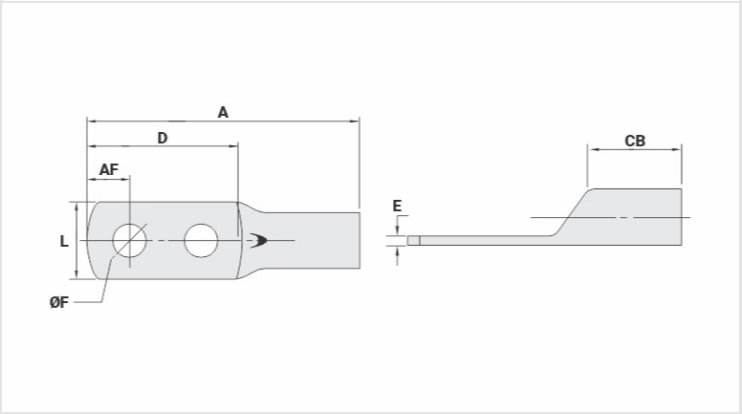

Caracteristicas

Conductores - Área (mm²)	16
Dimensiones (mm)	
Diámetro Agujero (mm)	6,5
Tornillo*	
Pul.	1/4
Métrico	M6
L	11,3
A	43,5
CB	10,0
AF	6,0
D	29,5
E	2,0
Corriente (A)	137
Herramienta de Aplicación	
Alicate Mecánico	
Modelo	AT-60/68
Dado (AT-60)	IW-8
Alicate Hidráulico (AY/CY/AHM/AHB)	
Dado Circunf.	IU-8

Dado Hexagonal	H-8
Embalaje	
Cant. / Emb	50
Peso Unit. (g)	7,40