TM-2 - TERMINAL DE COBRE A COMPRESIÓN (DOS AGUJERO / BARRIL CORTO)

TM-400-2

Descripción

Finalidad: Terminación de conductores de cobre.

Características: Alta conductividad eléctrica y resistencia a corrosión. Zapata con diversas opciones de agujeros y excelente contacto eléctrico.

Aplicación: Paneles eléctricos, conexiones de llaves disyuntoras, motores, máquinas, barras, cuadros de distribución eléctrica, entre otros.

Material: Cobre electrolítico.

Acabado: Estañado.

Normas: ABNT NBR-5370 / ABNT NBR-5410

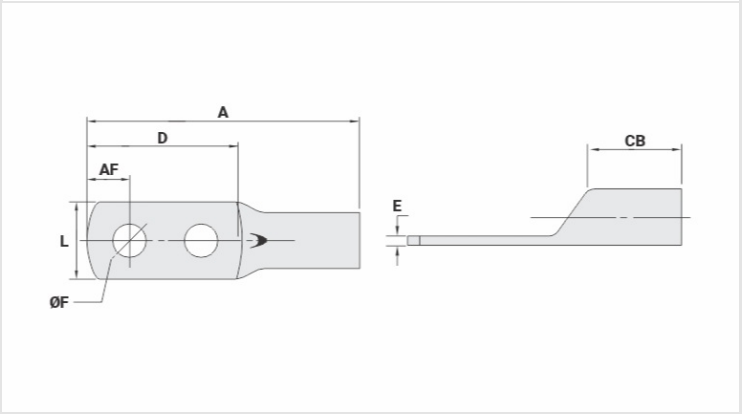

Caracteristicas

Conductores - Área (mm²)	400
Dimensiones (mm)	
Diámetro Agujero (mm)	13,8
Tornillo*	
Pul.	1/2
Métrico	M12
L	46,8
A	147,0
CB	38,0
AF	19,0
D	86,4
E	5,3
Corriente (A)	1085
Herramienta de Aplicación	
Alicate Mecánico	
Modelo	-
Dado (AT-60)	-
Alicate Hidráulico (AY/CY/AHM/AHB)	
Dado Circunf.	IU-40

Dado Hexagonal	H-40
Embalaje	
Cant. / Emb	15
Peso Unit. (g)	302,00