TM-2L - TERMINAL DE COBRE A COMPRESIÓN (DOS AGUJERO / BARRIL LARGO)

TM-25-2L

Descripción

Finalidad: Terminación de conductores de cobre.

Características: Alta conductividad eléctrica y resistencia a corrosión. Zapata con diversos agujeros y excelente contacto eléctrico.

Aplicación: Paneles eléctricos, conexiones de llaves disyuntoras, motores, máquinas, barras, cuadros de distribución eléctrica, entre otros.

Material: Cobre electrolítico.

Acabado: Estañado.

Normas: ABNT NBR-5370 / ABNT NBR-5410

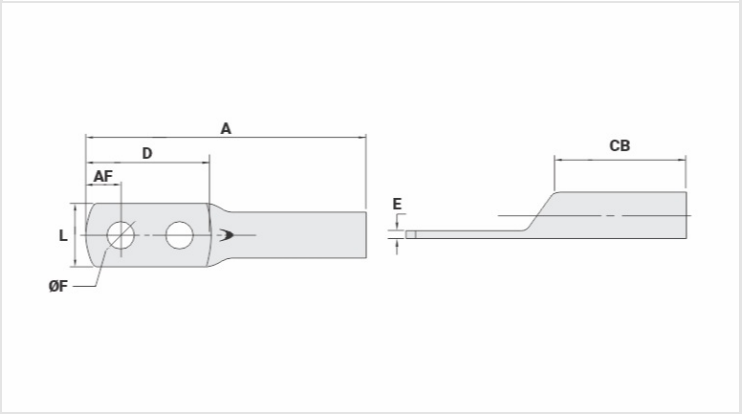

Caracteristicas

Conductores - Área (mm²)	25
Dimensiones (mm)	
Diámetro Agujero (mm)	6,5
Tornillo*	
Pul.	1/4
Métrico	M6
L	13,0
A	58,5
CB	22,0
AF	6,0
D	31,5
E	2,2
Corriente (A)	182
Herramienta de Aplicación	
Alicate Mecánico	
Modelo	AT-60/68
Dado (AT-60)	IW-4
Alicate Hidráulico (AY/CY/AHM/AHB)	
Dado Circunf.	IU-4

Dado Hexagonal	H-4
Embalaje	
Cant. / Emb	50
Peso Unit. (g)	12,80