TF-L - TERMINAL DE COBRE CONDUCTORES FLEXIBLES (UN AGUJERO / BARRIL LARGO)

TF-120-L

Descripción

Finalidad: Terminación de conductores de cobre.

Características: Alta conductividad eléctrica y resistencia a corrosión. Zapata con diversas opciones de agujeros y excelente contacto eléctrico. Barril con formato expandido para fácil introducción de los conductores flexibles.

Aplicación: Paneles eléctricos, conexiones de llaves disyuntoras, motores, máquinas, barras, cuadros de distribución eléctrica, entre otros.

Material: Cobre electrolítico.

Acabado: Estañado.

Normas: ABNT NBR-5370 / ABNT NBR-5410

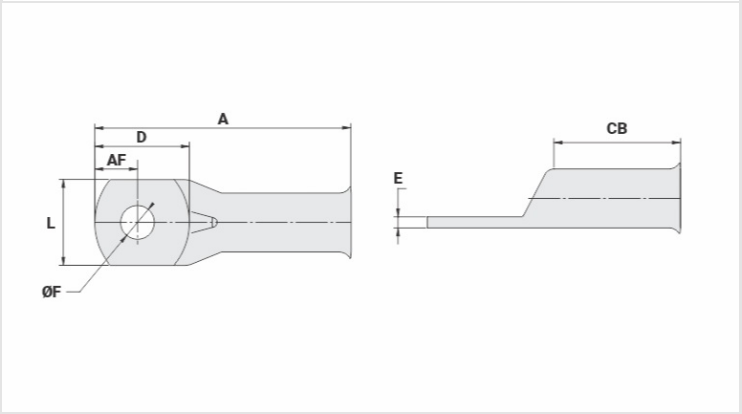

Caracteristicas

Conductores - Área (mm²)	120
Dimensiones (mm)	
Diámetro Agujero (mm)	13,8
Tornillo*	
Pul.	1/2
Métrico	M12
L	27,0
A	74,0
CB	35,0
AF	13,3
D	29,5
E	3,3
Corriente (A)	500
Herramienta de Aplicación	
Alicate Mecánico	
Modelo	AT-60/68
Dado (AT-60)	IW-27
Alicate Hidráulico (AY/CY/AHM/AHB)	
Dado Circunf.	IU-27

Dado Hexagonal	H-27
Embalaje	
Cant. / Emb	40
Peso Unit. (g)	53,40