TF-2 - TERMINAL DE COBRE PARA CONDUCTORES FLEXIBLES (DOS AGUJERO / BARRIL CORTO)

TF-300-2

Descripción

Finalidad: Terminación de conductores de cobre.

Características: Alta conductividad eléctrica y resistencia a corrosión. Zapata con diversas opciones de agujeros y excelente contacto eléctrico. Barril con formato expandido para fácil introducción de los conductores flexibles.

Aplicación: Paneles eléctricos, conexiones de llaves disyuntoras, motores, máquinas, barras, cuadros de distribución eléctrica, entre otros.

Material: Cobre electrolítico.

Acabado: Estañado.

Normas: ABNT NBR-5370 / ABNT NBR-5410

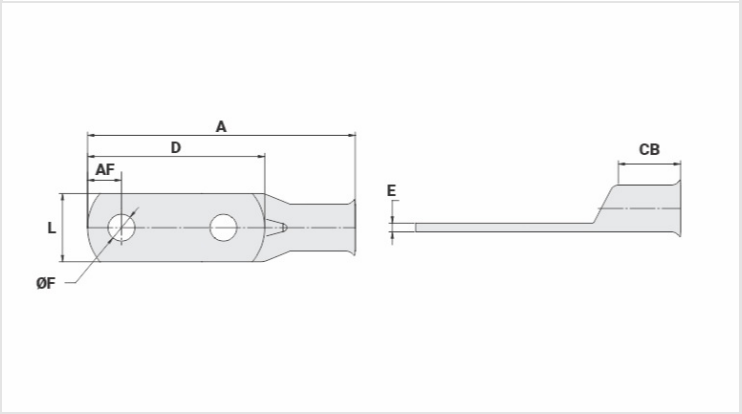

Caracteristicas

Conductores - Área (mm²)	300
Dimensiones (mm)	
Diámetro Agujero (mm)	13,8
Tornillo*	
Pul.	1/2
Métrico	M12
L	41,5
A	135,4
CB	31,5
AF	19,0
D	84,4
E	5,0
Corriente (A)	902
Herramienta de Aplicación	
Alicate Mecánico	
Modelo	-
Dado (AT-60)	-
Alicate Hidráulico (AY/CY/AHM/AHB)	
Dado Circunf.	IU-36

Dado Hexagonal	H-36
Embalaje	
Cant. / Emb	20
Peso Unit. (g)	226,00