TAL-2 - TERMINAL DE ALUMINIO EXTRUIDO (DOS AGUJEROS)

TAL-32-2

Descripción

Finalidad: Terminación cable-barra para cables de aluminio CA o CAA.

Características: Conexión por compresión. Alta conductividad eléctrica y resistencia a corrosión. Perforación estándar NEMA.

Aplicación: Redes de distribución de energía eléctrica.

Material: Aluminio extruido. Suministrado con compuesto antióxido INTELTROX.

Norma: ABNT NBR-11788

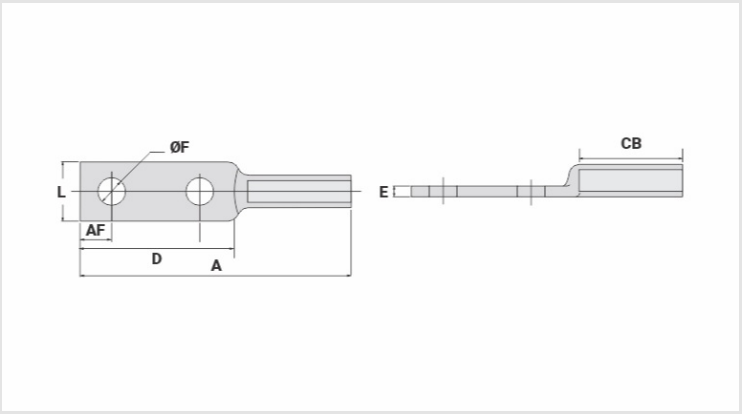

Caracteristicas

Conductores	
CA Compacto (mm²)	25
AWG/MCM	
CA	4
CAA	4
Dimensiones (mm)	
Diámetro Agujero (mm)	14,0
Tornillo	
Pul.	1/2
Métrico	M12
L	22,0
A	138,0
CB	54,0
D	76,0
E	5,0
AF	16,0
Herramienta de Aplicación	
Alicate Mecánico (AT-60 4t)	
Dado	IW-239
Compresiones	4
Alicate Hidráulico (AY/CY/AHM/AHB)	

Dado	IU-239
Compresiones	2
Embalaje	
Cant. / Emb	100
Peso Unit. (g)	40,50