TAL-2 - TERMINAL DE ALUMINIO EXTRUIDO (DOS AGUJEROS)

TAL-80-2

Descripción

Finalidad: Terminación cable-barra para cables de aluminio CA o CAA.

Características: Conexión por compresión. Alta conductividad eléctrica y resistencia a corrosión. Perforación estándar NEMA.

Aplicación: Redes de distribución de energía eléctrica.

Material: Aluminio extruido. Suministrado con compuesto antióxido INTELTROX.

Norma: ABNT NBR-11788

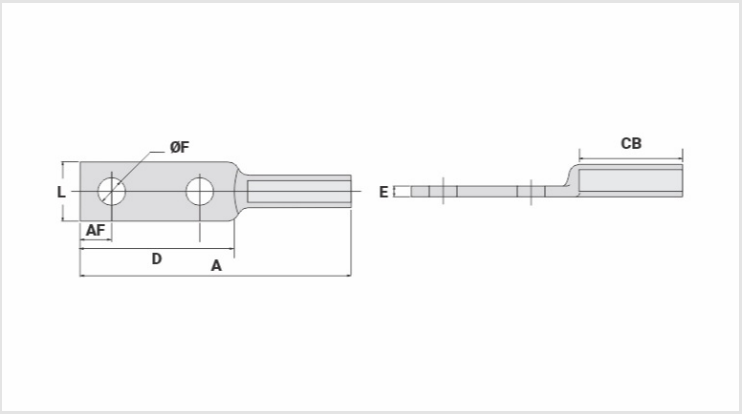

Caracteristicas

Conductores	
CA Compacto (mm²)	240
AWG/MCM	
CA	397,5
CAA	336,4
Dimensiones (mm)	
Diámetro Agujero (mm)	14,0
Tornillo	
Pul.	1/2
Métrico	M12
L	42,0
A	190,0
CB	94,0
D	78,0
E	9,0
AF	16,0
Herramienta de Aplicación	
Alicate Mecánico (AT-60 4t)	
Dado	-
Compresiones	-
Alicate Hidráulico (AY/CY/AHM/AHB)	

Dado	IU-316
Compresiones	4
Embalaje	
Cant. / Emb	20
Peso Unit. (g)	197,40