TCF - TERMINAL DE COBRE FUNDIDO

TCF-70-2

Descripción

Finalidad: Terminación cable-barra para cables de cobre.

Características: Conexión por compresión. Alta conductividad eléctrica y resistencia a corrosión. Perforación estándar NEMA.

Aplicación: Redes de distribución de energía eléctrica.

Material: Bronce.

Acabado: Sin acabado. Suministrado con compuesto antióxido INTELTROX-Cu.

Norma: ABNT NBR-5370

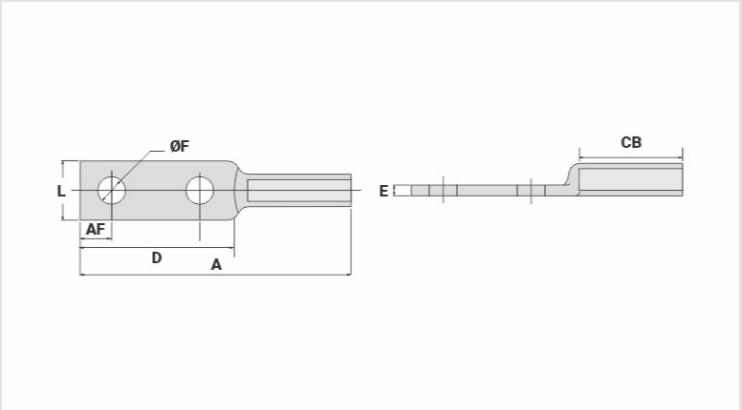

Caracteristicas

Conductores - Área (mm²)	70
Dimensiones (mm)	
Diámetro Agujero (mm)	14,0
Tornillo	
Pul.	1/2
Métrico	M12
L	30,0
A	137,0
CB	52,0
D	78,0
E	6,0
AF	16,0
Herramienta de Aplicación	
Alicate Mecánico (AT-60 4t)	
Dado	IW-245
Compresiones	4
Alicate Hidráulico (AY/CY/AHM/AHB)	
Dado	IU-245
Compresiones	2

Embalaje	
Cant. / Emb	40
Peso Unit. (g)	178,80