TTAC - TERMINAL CABO-BARRAMENTO DE ALUMÍNIO (CONEXÃO RETA)

TTAC-350-600-2N

Descrição

Finalidade: Terminação cabo-barramento para cabos de alumínio CA ou CAA.

Características: Conexão por aperto. Alta condutividade elétrica. Sapata com dois ou quatro furos padrão NEMA. Possui ressaltos que travam a cabeça dos parafusos.

Aplicação: Redes de distribuição de energia elétrica e subestação.

Material: Liga de alumínio fundido e acessórios em aço galvanizado a fogo.

Ferramentas de Aplicação: Chave estrela ou fixa.

Observação: Recomenda-se o uso do composto antióxido INTELTROX.

Normas de Referência: ABNT NBR-11788 / ANSI C119.4

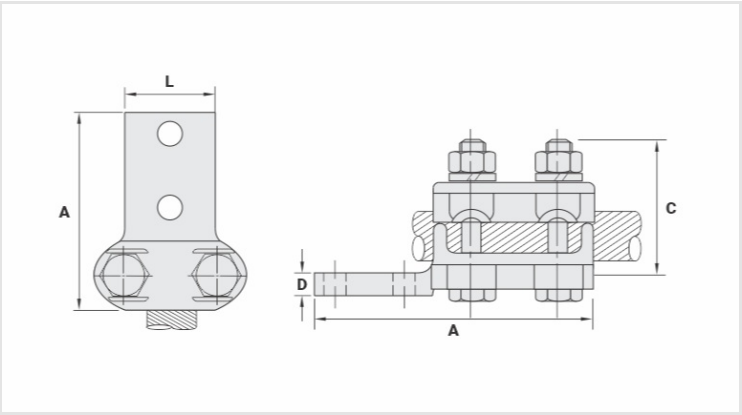

Características

Condutores	
CA (AWG/MCM)	350 - 600
CAA (AWG)	336,4 - 477
Parafuso	M12
Dimensões (mm)	
L	42,0
A	170,0
C	70,0
D	11,0
Qtd. de Furos	2
Embalagem	
Qtd / Emb	6
Peso Unit. (g)	860,00