TA - TERMINAL DE APRIETE - SERIE MÉTRICA

TA-25

Descripción

Finalidad: Terminación cable-barra para cables de cobre (tipos - 1/2/3). Conexión en barras, cuadros de distribución, paneles eléctricos y otros.

Características: Conexión por apriete. Zapata con un agujero.

Aplicación: Instalaciones eléctricas en general (residencial, edificio, industrial).

Material: Terminal en aleación de cobre, tuerca en acero zincado electrolítico.

Herramientas de Aplicación: Llave estrella o fija.

Normas de Referencia: ABNT NBR-5370 / UL-486A 486B

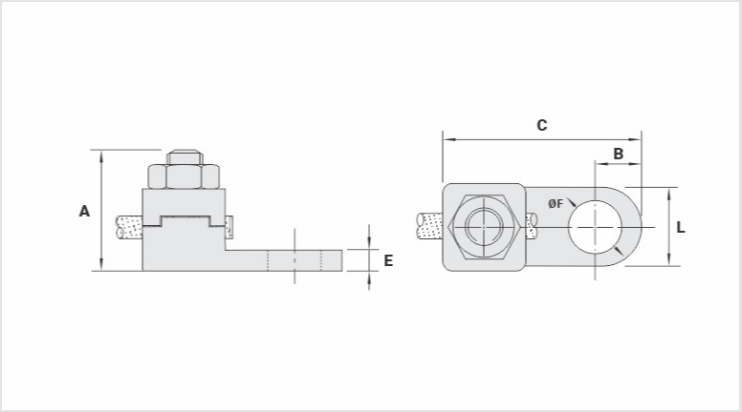

Caracteristicas

Conductor	
mm²	25
AWG/MCM	4
Tornillo	
Pul.	1/4
Métrico	M6
Dimensiones (mm)	
L	13,5
A	24,0
C	32,0
B	7,0
E	4,0
ØF	6,5
Embalaje	
Cant. / Emb	50
Peso Unit. (g)	33,30