TPAM - TERMINAL DE PRESIÓN CON EFECTO RESORTE

TPAM-50

Descripción

Finalidad: Terminación cable-barra para cables de aluminio CA, CAA o cobre. Terminación en llave de corte y casquillo de transformador.

Características: Conexión por efecto resorte (apriete permanente). Alta conductividad eléctrica y resistencia a corrosión. Zapata con dos agujeros estándar NEMA*. Puede ser reutilizado.

Aplicación: Redes de distribución de energía eléctrica.

Material: Aleación de aluminio con tratamiento superficial inhibidor de corrosión. Suministrado con compuesto antióxido INTELTROX.

Herramienta de Aplicación: Llave estrella o fija.

Observación: Opción de suministro con o sin accesorios (tornillos, tuercas y arandelas en acero inox).

Normas: ABNT NBR-11788 / ANSI C 119.4

*Excepto TPAM-50 (un agujero).

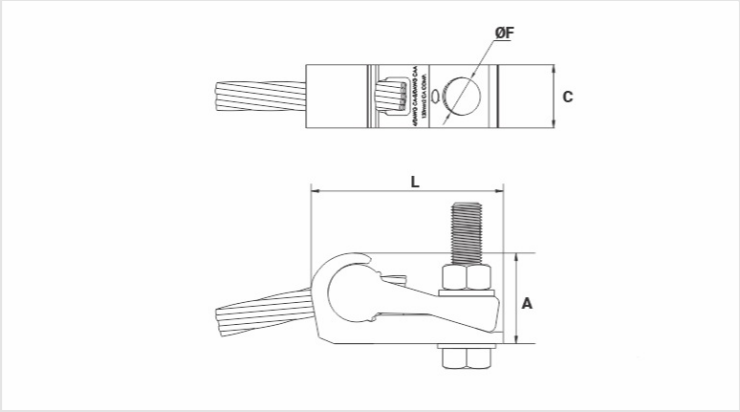

Caracteristicas

Rango de Diámetro (mm)	
Lado más Pequeño (P)	6,7 - 7,3
Lado más Grande (G)	7,31 - 8,1
Combinaciones (mm² / AWG)	
Lado más Pequeño (P)	35 CA/Cu Comp.
Lado más Grande (G)	2 CA/Cu/CAA | 35 CA/Cu | 50 CA/Cu Comp.
Dimensiones (mm)	
L	48,0
A	22,0
C	18,0
ØF	10,5
Rosca / Largo del Tornillo	M8x45
Embalaje	
Cant. / Emb	50
Peso Unit. (g)	26,00