LF - MANGUITO DE EMPALME PARA CABLES DE COBRE - TRACCIÓN REDUCIDA

LF-70

Descripción

Finalidad: Empalme de cable de cobre duro o flexible (tracción reducida).

Características: Conexión por compresión. Alta conductividad eléctrica y resistencia a corrosión. Extremidades con formato expandido para fácil introducción de los conductores flexibles. Tiene guía de centralización de los cables.

Aplicación: Instalaciones eléctricas en general (residenciales, edificio, industriales).

Material: Cobre electrolítico.

Acabado: Estañado.

Normas: ABNT NBR-5370 / NBR-5410

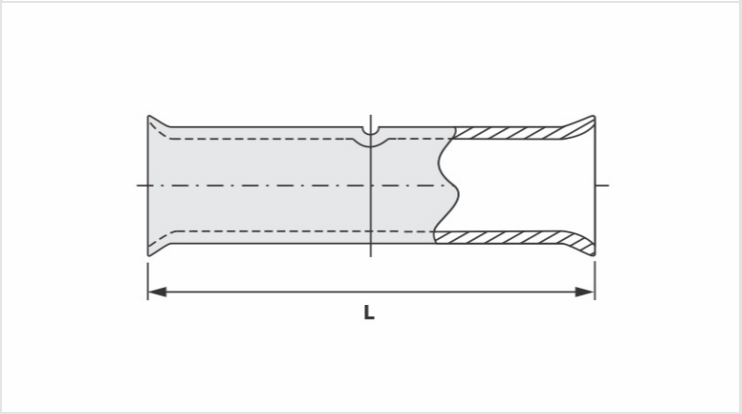

Caracteristicas

Conductores - Área (mm²)	70
Corriente (A)	353
Dimensión (mm) - L	51,5
Herramienta de Aplicación	
Alicate Mecánico	
Modelo	AT-60/68
Dado (AT-60)	IW-26
Alicate Hidráulico (AY/CY/AHM/AHB)	
Dado Circunf.	IU-26
Dado Hexagonal	H-26
Embalaje	
Cant. / Emb	80
Peso Unit. (g)	27,00