LF - MANGUITO DE EMPALME PARA CABLES DE COBRE - TRACCIÓN REDUCIDA

LF-150

Descripción

Finalidad: Empalme de cable de cobre duro o flexible (tracción reducida).

Características: Conexión por compresión. Alta conductividad eléctrica y resistencia a corrosión. Extremidades con formato expandido para fácil introducción de los conductores flexibles. Tiene guía de centralización de los cables.

Aplicación: Instalaciones eléctricas en general (residenciales, edificio, industriales).

Material: Cobre electrolítico.

Acabado: Estañado.

Normas: ABNT NBR-5370 / NBR-5410

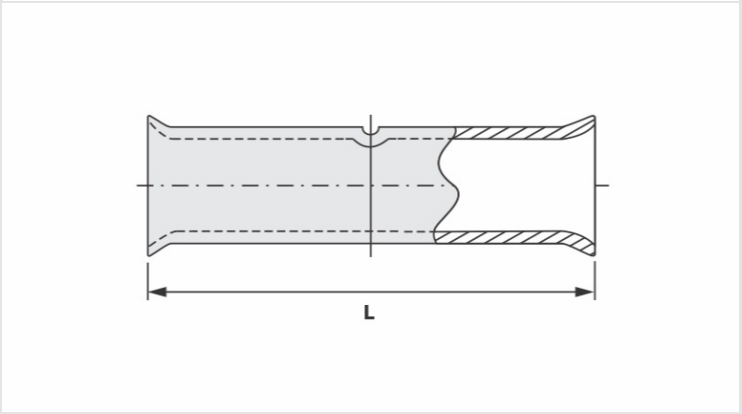

Caracteristicas

Conductores - Área (mm²)	150
Corriente (A)	577
Dimensión (mm) - L	57,0
Herramienta de Aplicación	
Alicate Mecánico	
Modelo	-
Dado (AT-60)	-
Alicate Hidráulico (AY/CY/AHM/AHB)	
Dado Circunf.	IU-30
Dado Hexagonal	H-30
Embalaje	
Cant. / Emb	30
Peso Unit. (g)	55,00