TPT - TERMINAL PRE-AISLADO TIPO OJO TUBULAR

TPT-25-10

Descripción

Finalidad: Terminación de cable de cobre duro o flexible.

Características: Conexión por compresión. Alta conductividad eléctrica y resistencia a corrosión.

Aplicación: Instalaciones eléctricas en general (residencial, edificio, industrial). Circuitos hasta 90ºC y 750V.

Material: Cobre electrolítico y aislamiento en polipropileno.

Acabado: Estañado y aislado.

Herramientas de Aplicación: ATP-49.

Normas de Referencia: ABNT NBR-5370

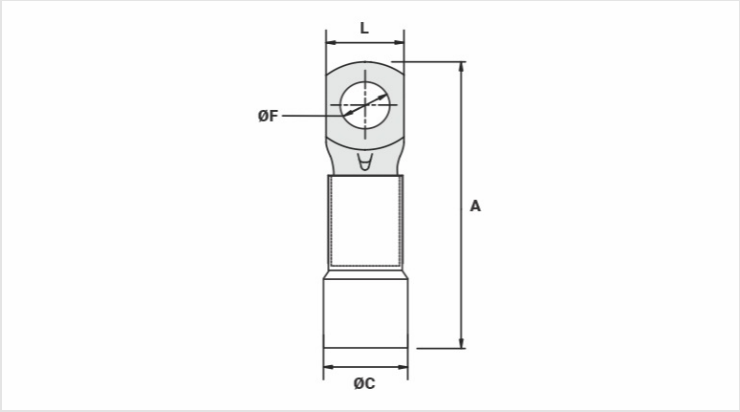

Caracteristicas

Aislamiento Estándar DIN (Color)	AMARELO
Conductores - Área (mm²)	25
Dimensiones (mm)	
L	15,5
A	46,5
C	9,0
ØF	10,5
Corriente Máxima* (A)	146
Embalaje	
Cant. / Emb	100
Peso Unit. (g)	8,60