TPT - TERMINAL PRE-AISLADO TIPO OJO TUBULAR

TPT-50-6

Descripción

Finalidad: Terminación de cable de cobre duro o flexible.

Características: Conexión por compresión. Alta conductividad eléctrica y resistencia a corrosión.

Aplicación: Instalaciones eléctricas en general (residencial, edificio, industrial). Circuitos hasta 90ºC y 750V.

Material: Cobre electrolítico y aislamiento en polipropileno.

Acabado: Estañado y aislado.

Herramientas de Aplicación: ATP-49.

Normas de Referencia: ABNT NBR-5370

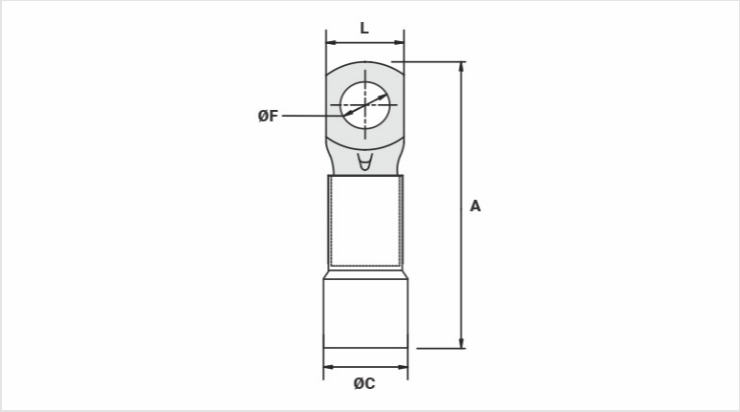

Caracteristicas

Aislamiento Estándar DIN (Color)	AZUL
Conductores - Área (mm²)	50
Dimensiones (mm)	
L	18,0
A	57,0
C	12,4
ØF	6,5
Corriente Máxima* (A)	219
Embalaje	
Cant. / Emb	50
Peso Unit. (g)	17,90