FICHA TÉCNICA

TPP - TERMINAL PRÉ-ISOLADO TIPO PINO

TPP-2,5-12

Descrição

Finalidade: Terminação de cabos de cobre rígido ou flexível.

Características: Conexão por compressão. Alta condutividade elétrica e resistência à corrosão.

Aplicação: Instalações elétricas em geral (residencial, predial, industrial). Circuitos até 70ºC e 750V.

Material: Cobre eletrolítico e isolação em PVC rígido com retardante de chamas.

Acabamento: Estanhado e isolado.

Ferramentas de Aplicação: AT-10 ou ATC-6.

Norma de Referência: ABNT NBR-5370

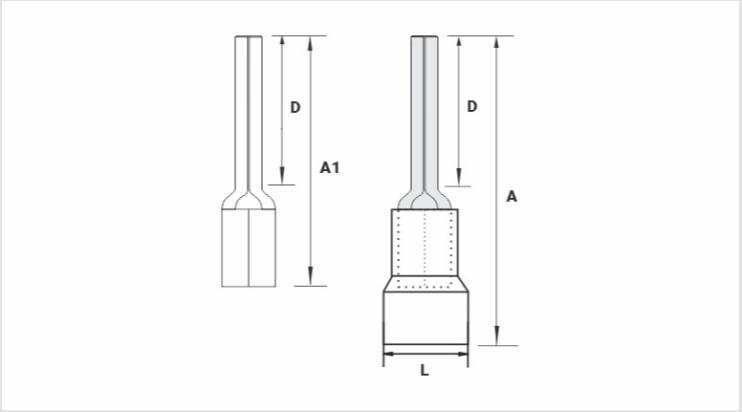

Características

Isolação Padrão DIN (Cor)	AZUL / BLUE
Condutor	
AWG/MCM	16 - 14
mm²	1,5 - 2,5
Dimensões (mm)	
L	5,9
A	24,0
D	12,0
A1	18,0
Corrente Máxima* (A)	27
Embalagem	
Qtd / Emb	100
Peso Unit. (g)	0,90