TPP - TERMINAL PRE-AISLADO TIPO CLAVIJA TUBULAR

TPP-70-24

Descripción

Finalidad: Terminación de cables de cobre duro o flexible.

Características: Conexión por compresión. Alta conductividad eléctrica y resistencia a corrosión.

Aplicación: Instalaciones eléctricas en general (residencial, edificio, industrial). Circuitos hasta 90ºC y 750V.

Material: Cobre electrolítico y aislamiento en polipropileno.

Acabado: Estañado y aislado.

Herramientas de Aplicación: ATP-49.

Normas de Referencia: ABNT NBR-5370

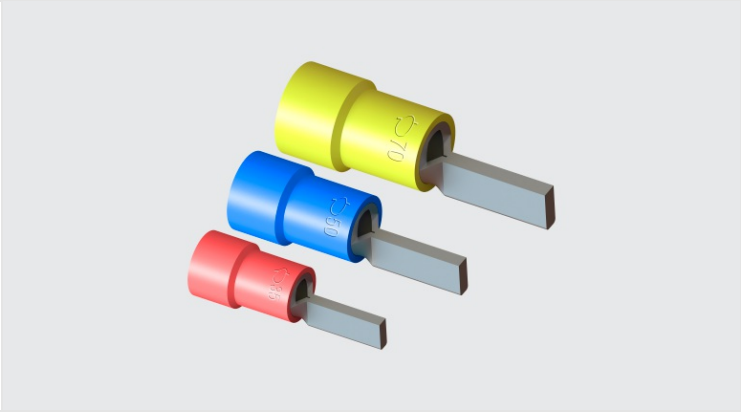

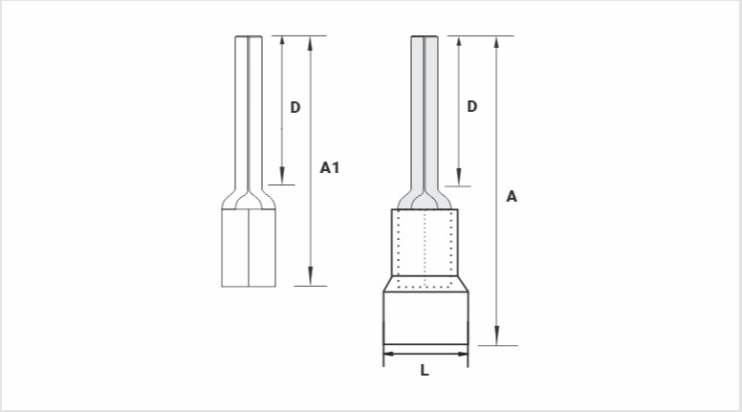

Caracteristicas

Isolação Padrão DIN (Cor)	AMARELO
Condutores - Área (mm²)	70
Dimensões (mm)	
L	
A	62,0
C	
D	24,0
A1	43,0
Corrente Máxima* (A)	353
Embalagem	
Qtd / Emb	50
Peso Unit. (g)	17,40