TH/THR - GRAPAS DE PUESTA A TIERRA

TH-1

Descripción

Finalidad: Conexiones entre varilla-cable. Indicado para alambres y cables **CS - COPPERSTEEL** o cobre.

Características: Conexión por apriete. Alta conductividad eléctrica y resistencia a corrosión.

Aplicación: Sistemas de puesta a tierra residencial, edificio, industrial, en redes de distribución de energía y en telecomunicaciones.

Material: Grapa en bronce, tornillo en aleación de cobre (TH-R) o grapa en aleación de cobre, tornillo en acero zincado electrolítico (TH).

Herramienta de Aplicación: Llave estrella o fija.

Normas: ABNT NBR-5370 / NBR-13571 / UL-467

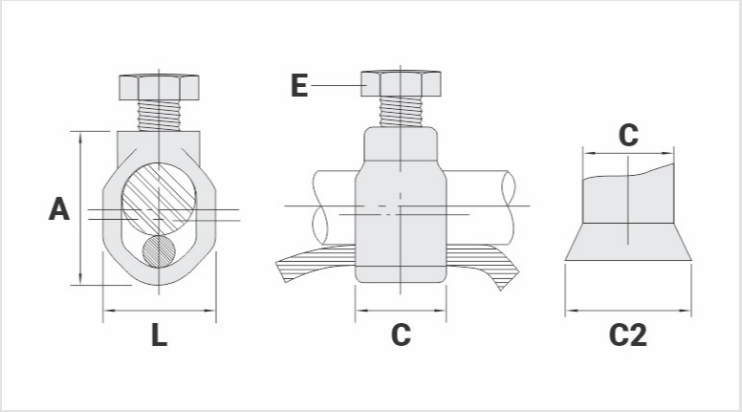

Caracteristicas

Diámetro Nominal Varilla (pulgada)	1"
Conductor	
AWG/MCM	8 - 1/0
mm²	10 - 50
Dimensiones (mm)	
L	44,3
A	69,0
C	29,8
C2	38,3
Tornillo	M10
Embalaje	
Cant. / Emb	8
Peso Unit. (g)	286,00