# TPF - TERMINAL PRE-AISLADO TIPO TENEDOR

TPF-1,5-3

## Descripción

**Finalidad:** Terminación de cables de cobre duro o flexible.

**Características:** Conexión por compresión. Alta conductividad eléctrica y resistencia a corrosión.

**Aplicación:** Instalaciones eléctricas en general (residencial, edificio, industrial). Circuitos hasta 70ºC y 750V.

**Material:** Cobre electrolítico y aislamiento en PVC duro.

**Acabado:** Estañado y aislado.

**Herramientas de Aplicación:** AT-10 o ATC-6.

**Normas de Referencia:** ABNT NBR-5370

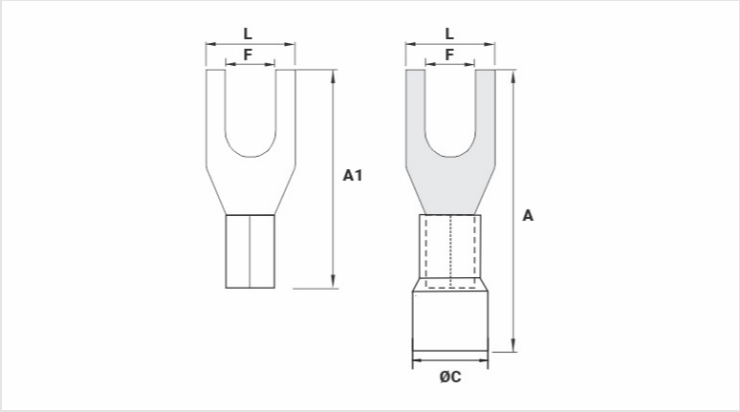


## Caracteristicas

| | |
|---|---|
| **Aislamiento Estándar DIN (Color)** | VERMELHO / RED / ROJO |
| **Conductor** | |
| AWG/MCM | 22 - 16 |
| mm² | 0,5 - 1,5 |
| **Dimensiones (mm)** | |
| L | 6,5 |
| A | 20,0 |
| Ø C | 5,7 |
| F | 3,3 |
| A1 | 14,5 |
| **Corriente Máxima* (A)** | 19 |
| **Embalaje** | |
| Cant. / Emb | 100 |
| Peso Unit. (g) | 0,71 |