TPF - TERMINAL PRE-AISLADO TIPO TENEDOR

TPF-2,5-5

Descripción

Finalidad: Terminación de cables de cobre duro o flexible.

Características: Conexión por compresión. Alta conductividad eléctrica y resistencia a corrosión.

Aplicación: Instalaciones eléctricas en general (residencial, edificio, industrial). Circuitos hasta 70ºC y 750V.

Material: Cobre electrolítico y aislamiento en PVC duro.

Acabado: Estañado y aislado.

Herramientas de Aplicación: AT-10 o ATC-6.

Normas de Referencia: ABNT NBR-5370

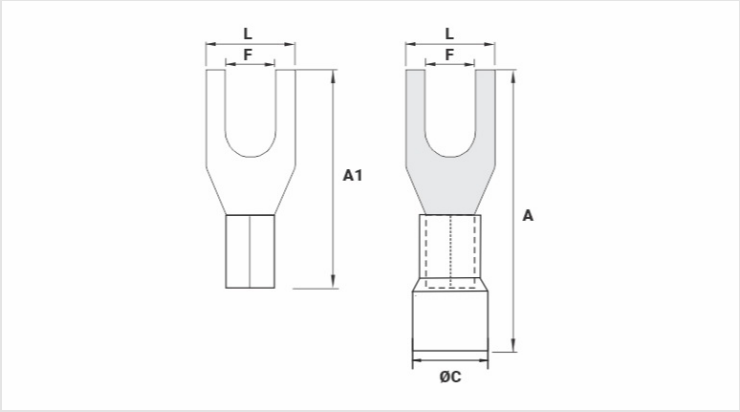

Caracteristicas

Aislamiento Estándar DIN (Color)	AZUL / BLUE
Conductor	
AWG/MCM	16 - 14
mm²	1,5 - 2,5
Dimensiones (mm)	
L	8,0
A	21,5
Ø C	6,0
F	5,2
A1	16,0
Corriente Máxima* (A)	27
Embalaje	
Cant. / Emb	100
Peso Unit. (g)	0,80