TPF - TERMINAL PRE-AISLADO TIPO TENEDOR

TPF-6-3

Descripción

Finalidad: Terminación de cables de cobre duro o flexible.

Características: Conexión por compresión. Alta conductividad eléctrica y resistencia a corrosión.

Aplicación: Instalaciones eléctricas en general (residencial, edificio, industrial). Circuitos hasta 70ºC y 750V.

Material: Cobre electrolítico y aislamiento en PVC duro.

Acabado: Estañado y aislado.

Herramientas de Aplicación: AT-10 o ATC-6.

Normas de Referencia: ABNT NBR-5370

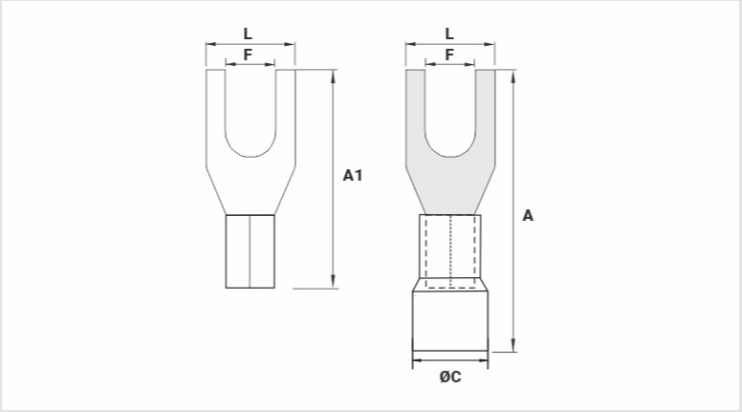

Caracteristicas

Aislamiento Estándar DIN (Color)	AMARELO / YELLOW / AMARILLO
Conductor	
AWG/MCM	12 - 10
mm²	4 - 6
Dimensiones (mm)	
L	7,5
A	26,0
Ø C	7,6
F	3,3
A1	20,0
Corriente Máxima* (A)	48
Embalaje	
Cant. / Emb	100
Peso Unit. (g)	1,63