MA/FE - TERMINAL PRE-AISLADO TIPO MACHO/HEMBRA

FE-2,5-6

Descripción

Finalidad: Conexión/desconexión de cables de cobre duros o flexibles.

Características: Conexión por compresión. Alta conductividad eléctrica y resistencia a corrosión.

Aplicación: Instalaciones eléctricas en general (residencial, edificio, industrial). Circuitos hasta 70ºC y 750V.

Material: Cobre electrolítico y aislamiento en PVC duro.

Acabado: Estañado y aislado.

Herramientas de Aplicación: AT-10.

Normas de Referencia: ABNT NBR-5370

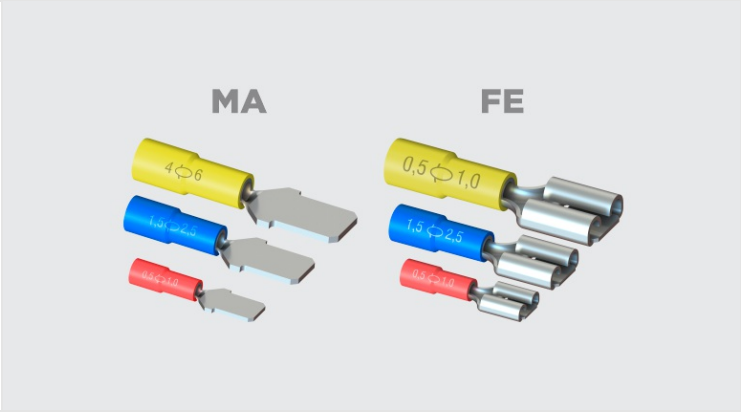

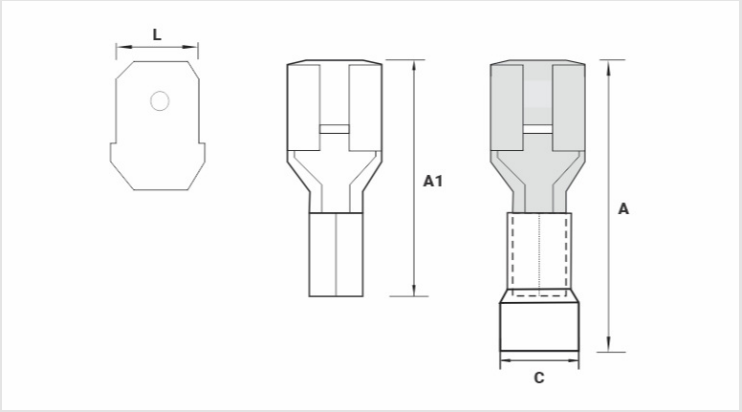

Caracteristicas

Aislamiento Estándar DIN (Color)	AZUL / BLUE
Conductor	
AWG/MCM	16 - 14
mm²	1,5 - 2,5
Dimensiones (mm)	
L	6,4
A	24,0
Ø C	5,3
E	0,8
A1	18,0
Embalaje	
Cant. / Emb	100
Peso Unit. (g)	1,13