# FICHA TÉCNICA

## MA/FE - TERMINAL PRÉ-ISOLADO TIPO MACHO/FÊMEA

FE-6-6

## Descrição

**Finalidade:** Conexão/desconexão de cabos de cobre rígido ou flexível.

**Características:** Conexão por compressão. Alta condutividade elétrica e resistência à corrosão.

**Aplicação:** Instalações elétricas em geral (residencial, predial, industrial). Circuitos até 70ºC e 750V.

**Material:** Cobre eletrolítico e isolação em PVC rígido com retardante de chamas.

**Acabamento:** Estanhado e isolado.

**Ferramentas de Aplicação:** AT-10.

**Norma de Referência:** ABNT NBR-5370

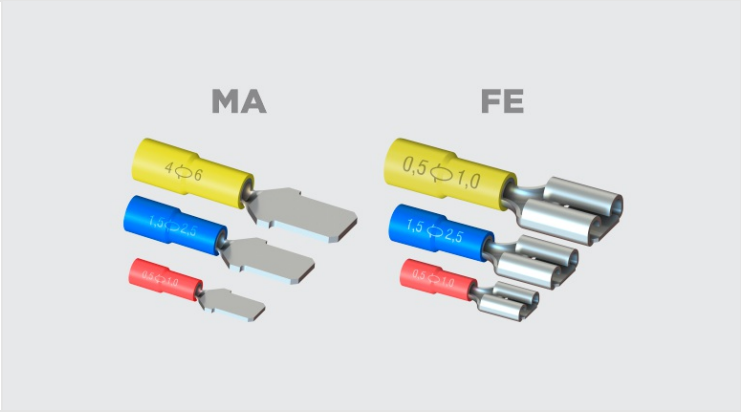


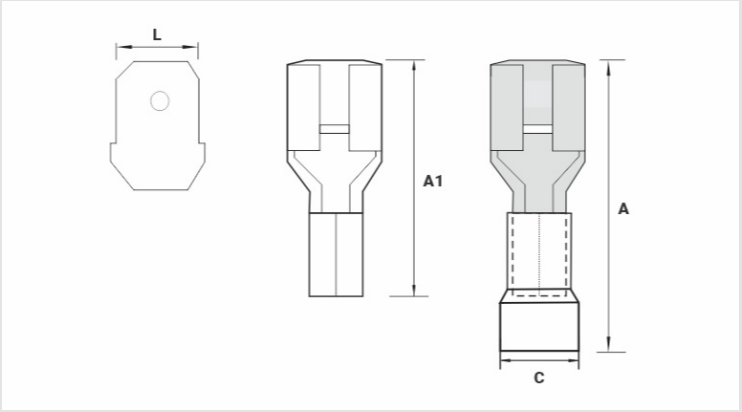


## Características

| | |
|---|---|
| **Isolação Padrão DIN (Cor)** | AMARELO / YELLOW / AMARILLO |
| **Condutor** | |
| AWG/MCM | 12 - 10 |
| mm² | 4 - 6 |
| **Dimensões (mm)** | |
| L | 6,4 |
| A | 24,0 |
| Ø C | 6,3 |
| E | 1,0 |
| A1 | 18,0 |
| **Embalagem** | |
| Qtd / Emb | 100 |
| Peso Unit. (g) | 1,30 |