TI - TERMINAL PRE-AISLADO TIPO OJAL

TI-0,5-8

Descripción

Finalidad: Terminación de cables de cobre duro o flexible.

Características: Conexión por compresión. Alta conductividad eléctrica y resistencia a corrosión.

Aplicación: Instalaciones eléctricas en general (residencial, edificio, industrial). Circuitos hasta 105ºC y 750V.

Material: Cobre electrolítico y aislamiento en nylon.

Acabado: Estañado y aislado.

Herramientas de Aplicación: ATI-25, ATIC-6 o ATIC-35.

Normas de Referencia: ABNT NBR-5370

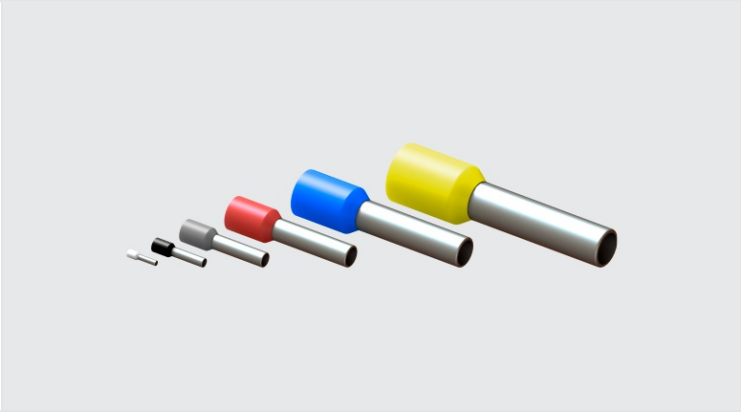

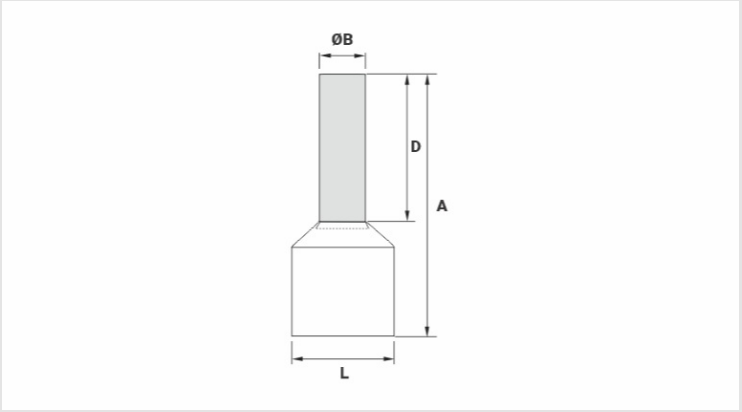

Caracteristicas

Aislamiento Estándar DIN (Color)	BRANCO / WHITE / BLANCO
Conductor	
AWG/MCM	22
mm²	0,50
Dimensiones (mm)	
A	14,0
Ø C	3,4
Ø B	1,3
D	8,0
Corriente Máxima* (A)	9
Embalaje	
Cant. / Emb	100
Peso Unit. (g)	0,07