TI - TERMINAL PRE-AISLADO TIPO OJAL

TI-150-32

Descripción

Finalidad: Terminación de cables de cobre duro o flexible.

Características: Conexión por compresión. Alta conductividad eléctrica y resistencia a corrosión.

Aplicación: Instalaciones eléctricas en general (residencial, edificio, industrial). Circuitos hasta 105ºC y 750V.

Material: Cobre electrolítico y aislamiento en nylon.

Acabado: Estañado y aislado.

Herramientas de Aplicación: ATI-25, ATIC-6 o ATIC-35.

Normas de Referencia: ABNT NBR-5370

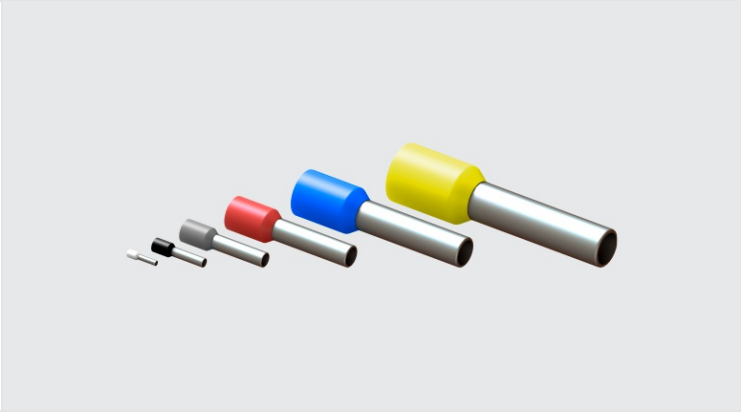

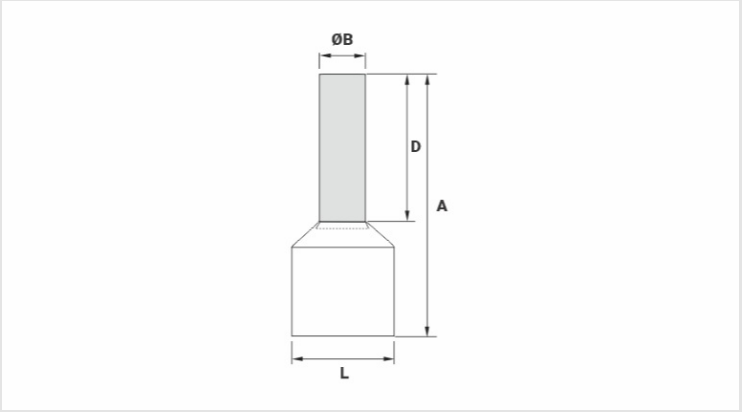

Caracteristicas

Aislamiento Estándar DIN (Color)	AMARELO / YELLOW / AMARILLO
Conductor	
AWG/MCM	250 - 300
mm²	150
Dimensiones (mm)	
A	57,6
Ø C	25,0
Ø B	20,6
D	32,0
Corriente Máxima* (A)	405
Embalaje	
Cant. / Emb	25
Peso Unit. (g)	12,90