CAC - CONECTOR DE ALUMINIO A COMPRESIÓN

CAC-40 A 40

Descripción

Finalidad: Derivado de cables de aluminio CA, CAA o cobre. Indicado para conexiones aluminio-aluminio y aluminio-cobre.

Características: Conexión por compresión. Alta conductividad eléctrica y resistencia a corrosión. Conexiones mantienen los conductores separados para minimizar los efectos de corrosión galvánica, posibilitando una conexión bimetálica.

Aplicación: Redes de distribución de energía eléctrica.

Material: Aluminio extruido, suministrado con compuesto antióxido INTELTROX.

Normas: ABNT NBR-11788

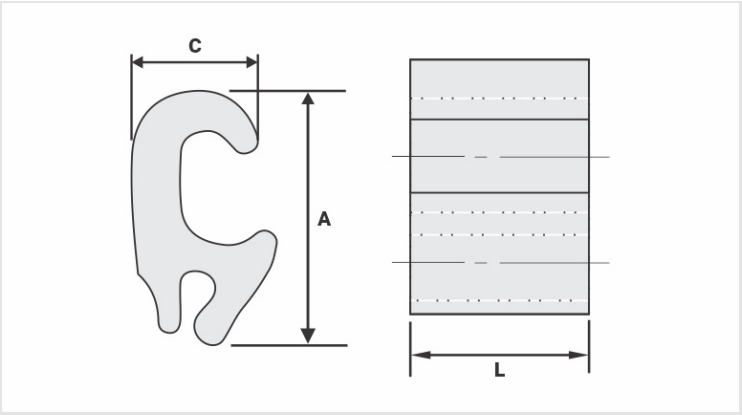

Caracteristicas

Conductores	
Principal	
CA/Cu (AWG/MCM)	4 - 1
CAA (AWG/MCM)	6 - 2
Diámetro (mm)	5,1 - 8,1
Derivado	
CA/Cu (AWG/MCM)	Fio 6 - 1
CAA (AWG/MCM)	6 - 2
Diámetro (mm)	4,1 - 8,3
Dimensiones (mm)	
L	48,0
A	44,0
C	19,5
Herramienta de Aplicación	
AT-60	
Dado	-
Compresiones	-
AY-96 / CY-96 / AHM-400 / AHB-400	
Dado	IU-D3

Compresiones	2
Embalaje	
Cant. / Emb	80
Peso Unit. (g)	53,40