CAC - CONECTOR DE ALUMINIO A COMPRESIÓN

CAC-49 A 24

Descripción

Finalidad: Derivado de cables de aluminio CA, CAA o cobre. Indicado para conexiones aluminio-aluminio y aluminio-cobre.

Características: Conexión por compresión. Alta conductividad eléctrica y resistencia a corrosión. Conexiones mantienen los conductores separados para minimizar los efectos de corrosión galvánica, posibilitando una conexión bimetálica.

Aplicación: Redes de distribución de energía eléctrica.

Material: Aluminio extruido, suministrado con compuesto antióxido INTELTROX.

Normas: ABNT NBR-11788

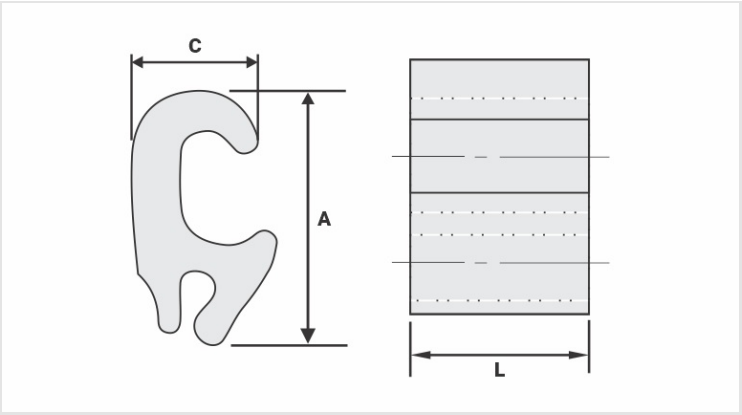

Caracteristicas

Conductores	
Principal	
CA/Cu (AWG/MCM)	Fio 1 - 2/0
CAA (AWG/MCM)	2 - 2/0
Diámetro (mm)	7,3 - 11,3
Derivado	
CA/Cu (AWG/MCM)	Fio 14 - 8
CAA (AWG/MCM)	-
Diámetro (mm)	1,6 - 3,7
Dimensiones (mm)	
L	19,0
A	33,0
C	18,0
Herramienta de Aplicación	
AT-60	
Dado	IW-O
Compresiones	2
AY-96 / CY-96 / AHM-400 / AHB-400	
Dado	IU-O

Compresiones	1
Embalaje	
Cant. / Emb	200
Peso Unit. (g)	14,80