CAC - CONECTOR DE ALUMINIO A COMPRESIÓN

CAC-60 A 38

Descripción

Finalidad: Derivado de cables de aluminio CA, CAA o cobre. Indicado para conexiones aluminio-aluminio y aluminio-cobre.

Características: Conexión por compresión. Alta conductividad eléctrica y resistencia a corrosión. Conexiones mantienen los conductores separados para minimizar los efectos de corrosión galvánica, posibilitando una conexión bimetálica.

Aplicación: Redes de distribución de energía eléctrica.

Material: Aluminio extruido, suministrado con compuesto antióxido INTELTROX.

Normas: ABNT NBR-11788

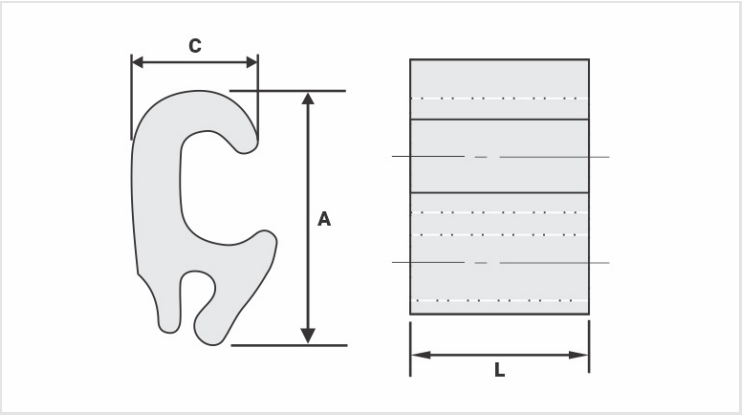

Caracteristicas

Conductores	
Principal	
CA/Cu (AWG/MCM)	1/0 - 4/0
CAA (AWG/MCM)	1/0 - 4/0
Diámetro (mm)	9,3 - 14,3
Derivado	
CA/Cu (AWG/MCM)	Fio 6 - 1/0
CAA (AWG/MCM)	6 - 2
Diámetro (mm)	4,1 - 9,3
Dimensiones (mm)	
L	54,0
A	52,4
C	24,4
Herramienta de Aplicación	
AT-60	
Dado	-
Compresiones	-
AY-96 / CY-96 / AHM-400 / AHB-400	
Dado	IU-H

Compresiones	2
Embalaje	
Cant. / Emb	50
Peso Unit. (g)	84,60