CDCR - CONECTOR DERIVADO TIPO CUÑA SIMÉTRICA

CDCR-III-VM

Descripción

Finalidad: Derivado de cables de cobre o aluminio CAA y CAA. Indicado para conexiones cobre-cobre, cobre-aluminio y aluminio-cobre.

Características: Conexión por efecto resorte (apriete permanente). Alta conductividad eléctrica y resistencia a corrosión.

Aplicación: Redes de distribución de energía eléctrica.

Material: Aleación de Cobre. Suministrado con compuesto antióxido INTELTROX.

Acabado: Estañado.

Herramienta de Aplicación: Alicate pico de loro 12”.

Normas de Referencia: ABNT NBR-5370 / ANSI C119.4

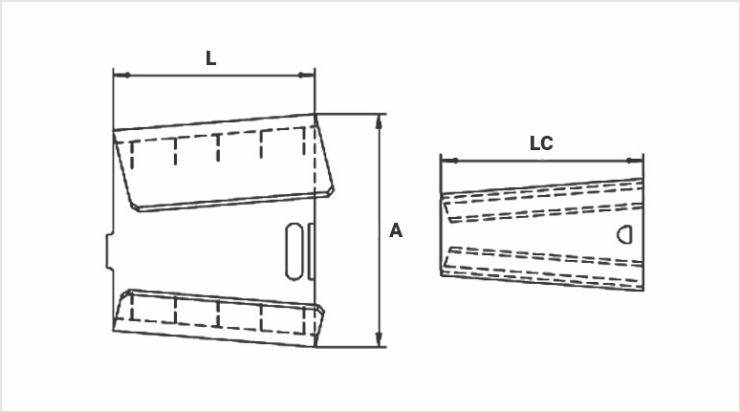

Caracteristicas

Tipo	III
Color Referencia	VERMELHO / RED / ROJO
Selección por Diámetro	
Principal (mm)	
Min.	2,54
Máx.	6,55
Derivado (mm)	
Min.	1,27
Máx.	4,65
Suma de los Conductores (mm)	
Min.	7,68
Máx.	9,50
Dimensiones (mm)	
L	19,0
A	25,0
LC	19,0
Embalaje	

Cant. / Emb	100
Peso Unit. (g)	13,40