CDCR - CONECTOR DERIVADO TIPO CUÑA SIMÉTRICA

CDCR-VII-VMB

Descripción

Finalidad: Derivado de cables de cobre o aluminio CAA y CAA. Indicado para conexiones cobre-cobre, cobre-aluminio y aluminio-cobre.

Características: Conexión por efecto resorte (apriete permanente). Alta conductividad eléctrica y resistencia a corrosión.

Aplicación: Redes de distribución de energía eléctrica.

Material: Aleación de Cobre. Suministrado con compuesto antióxido INTELTROX.

Acabado: Estañado.

Herramienta de Aplicación: Alicate pico de loro 12”.

Normas de Referencia: ABNT NBR-5370 / ANSI C119.4

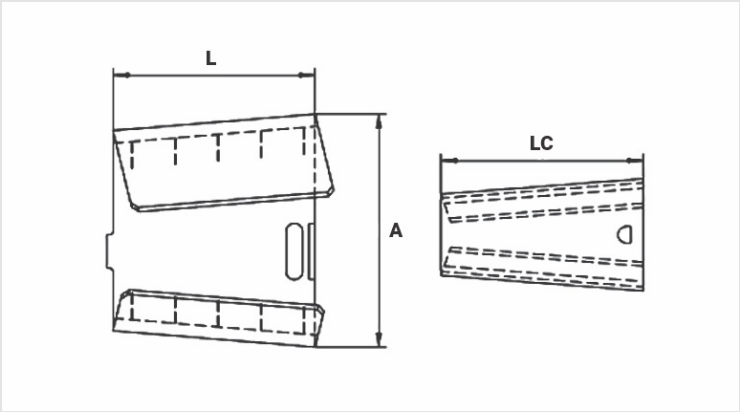

Caracteristicas

Tipo	VII
Color Referencia	VERMELHO-BRANCO / RED-WHITE / ROJO-BLANCO
Selección por Diámetro	
Principal (mm)	
Min.	4,66
Máx.	10,11
Derivado (mm)	
Min.	4,66
Máx.	8,30
Suma de los Conductores (mm)	
Min.	14,02
Máx.	16,78
Dimensiones (mm)	
L	31,7
A	35,5
LC	31,7
Embalaje	

Cant. / Emb	100
Peso Unit. (g)	46,00