CDCR - CONECTOR DERIVADO TIPO CUÑA SIMÉTRICA

CDCR-VIII-VDB

Descripción

Finalidad: Derivado de cables de cobre o aluminio CAA y CAA. Indicado para conexiones cobre-cobre, cobre-aluminio y aluminio-cobre.

Características: Conexión por efecto resorte (apriete permanente). Alta conductividad eléctrica y resistencia a corrosión.

Aplicación: Redes de distribución de energía eléctrica.

Material: Aleación de Cobre. Suministrado con compuesto antióxido INTELTROX.

Acabado: Estañado.

Herramienta de Aplicación: Alicate pico de loro 12”.

Normas de Referencia: ABNT NBR-5370 / ANSI C119.4

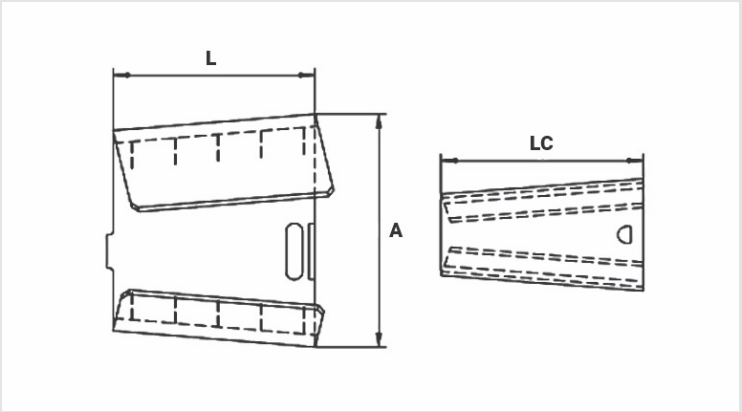

Caracteristicas

Tipo	VIII
Color Referencia	VERDE-BRANCO / GREEN-WHITE / VERDE-BLANCO
Selección por Diámetro	
Principal (mm)	
Min.	8,01
Máx.	10,5
Derivado (mm)	
Min.	8,01
Máx.	10,11
Suma de los Conductores (mm)	
Min.	18,73
Máx.	20,22
Dimensiones (mm)	
L	31,7
A	39,5
LC	31,7
Embalaje	

Cant. / Emb	100
Peso Unit. (g)	50,70