CDC ASIMÉTRICO - CONECTOR DERIVADO TIPO CUÑA ASIMÉTRICO

CDC-D-BR

Descripción

Finalidad: Derivado de cables de cobre o aluminio CAA y CAA. Indicado para conexiones cobre-cobre, cobre-aluminio y aluminio-cobre.

Características: Conexión por efecto resorte (apriete permanente). Alta conductividad eléctrica y resistencia a corrosión.

Aplicación: Redes de distribución de energía eléctrica.

Material: Aleación de Cobre. Suministrado con compuesto antióxido INTELTROX.

Acabado: Estañado.

Herramienta de Aplicación: Alicate pico de loro 12”.

Normas de Referencia: ABNT NBR-5370 / ANSI C119.4

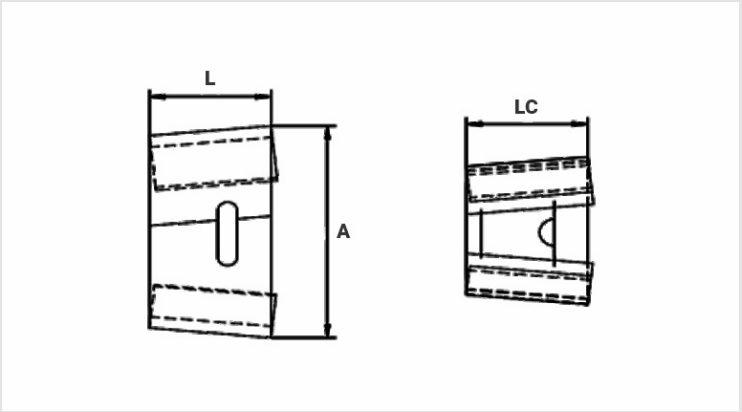

Caracteristicas

Tipo	D
Color Referencia	BRANCO / WHITE / BLANCO
Selección por Diámetro	
Principal (mm)	
Min.	9,50
Máx.	12,74
Derivado (mm)	
Min.	1,74
Máx.	5,10
Suma de los Conductores (mm)	
Min.	14,75
Máx.	17,0
Dimensiones (mm)	
L	19,0
A	46,0
LC	19,0
Embalaje	

Cant. / Emb	100
Peso Unit. (g)	35,00