CDC ASIMÉTRICO - CONECTOR DERIVADO TIPO CUÑA ASIMÉTRICO

CDC-G-VIAZ

Descripción

Finalidad: Derivado de cables de cobre o aluminio CAA y CAA. Indicado para conexiones cobre-cobre, cobre-aluminio y aluminio-cobre.

Características: Conexión por efecto resorte (apriete permanente). Alta conductividad eléctrica y resistencia a corrosión.

Aplicación: Redes de distribución de energía eléctrica.

Material: Aleación de Cobre. Suministrado con compuesto antióxido INTELTROX.

Acabado: Estañado.

Herramienta de Aplicación: Alicate pico de loro 12”.

Normas de Referencia: ABNT NBR-5370 / ANSI C119.4

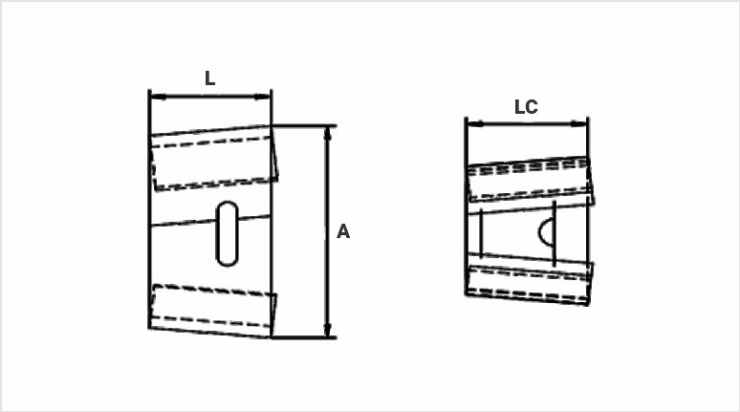

Caracteristicas

Tipo	G
Color Referencia	VIOLETA-AZUL / VIOLET-BLUE
Selección por Diámetro	
Principal (mm)	
Min.	5,60
Máx.	8,33
Derivado (mm)	
Min.	1,36
Máx.	1,73
Suma de los Conductores (mm)	
Min.	7,20
Máx.	9,10
Dimensiones (mm)	
L	19,0
A	39,0
LC	19,0
Embalaje	

Cant. / Emb	100
Peso Unit. (g)	31,40