CADC - CONECTOR TIPO CUÑA DE ALUMINIO

CADC-35B

Descripción

Finalidad: Derivado de cables de aluminio CA o CAA y cobre. Indicado para conexiones aluminioaluminio y aluminio-cobre.

Características: Conexión por efecto resorte (apriete permanente). Alta conductividad eléctrica y resistencia a corrosión.

Aplicación: Redes de distribución de energía.

Material: Cuerpo y cuña en aleación de aluminio. Suministrado con compuesto antióxido INTELTROX.

Herramienta de Aplicación: Herramienta de impacto con cartucho para conector cuña.

Normas: ABNT NBR-11788 / ANSI C119.4

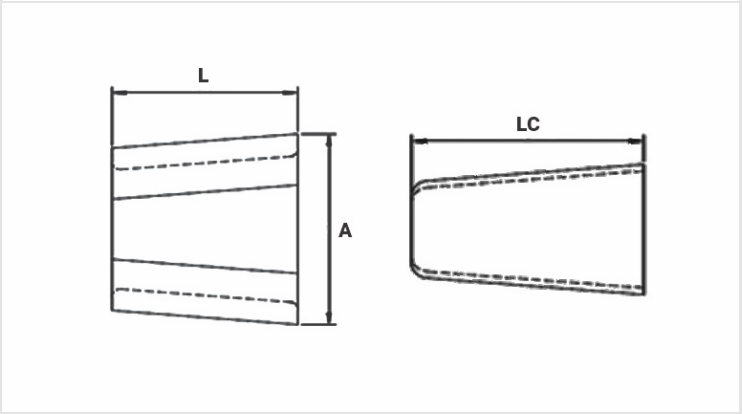

Caracteristicas

Color del Cartucho de Aplicación	AZUL / BLUE
Conductores	
Principal	
Mín. (mm)	16,90
Máx. (mm)	18,30
AWG/MCM	336,4* | 336,4* | 336,4*
Derivado	
Mín. (mm)	7,42
Máx. (mm)	11,35
AWG/MCM	2 | 1/0 | 2/0
Suma de los Conductores (mm)	
Mín. (mm)	25,71
Máx. (mm)	29,64
Dimensiones (mm)	
L	50,0
A	70,2
LC	54,0
Embalaje	
Cant. / Emb	40

Peso Unit. (g)	140,00