CADC - CONECTOR TIPO CUÑA DE ALUMINIO

CADC-409

Descripción

Finalidad: Derivado de cables de aluminio CA o CAA y cobre. Indicado para conexiones aluminioaluminio y aluminio-cobre.

Características: Conexión por efecto resorte (apriete permanente). Alta conductividad eléctrica y resistencia a corrosión.

Aplicación: Redes de distribución de energía.

Material: Cuerpo y cuña en aleación de aluminio. Suministrado con compuesto antióxido INTELTROX.

Herramienta de Aplicación: Herramienta de impacto con cartucho para conector cuña.

Normas: ABNT NBR-11788 / ANSI C119.4

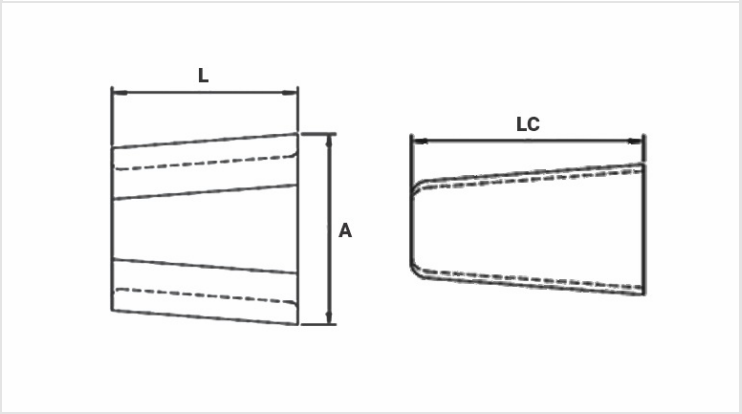

Caracteristicas

Color del Cartucho de Aplicación	AMARELO / YELLOW / AMARILLO
Conductores	
Principal	
Mín. (mm)	13,31
Máx. (mm)	19,05
AWG/MCM	336,4*
Derivado	
Mín. (mm)	4,11
Máx. (mm)	5,18
AWG/MCM	6
Suma de los Conductores (mm)	
Mín. (mm)	19,43
Máx. (mm)	24,67
Dimensiones (mm)	
L	75,7
A	90,5
LC	88,7
Embalaje	
Cant. / Emb	30

Peso Unit. (g)	406,50