# CADC - CONECTOR TIPO CUÑA DE ALUMINIO

CADC-501

## Descripción

**Finalidad:** Derivado de cables de aluminio CA o CAA y cobre. Indicado para conexiones aluminioaluminio y aluminio-cobre.

**Características:** Conexión por efecto resorte (apriete permanente). Alta conductividad eléctrica y resistencia a corrosión.

**Aplicación:** Redes de distribución de energía.

**Material:** Cuerpo y cuña en aleación de aluminio. Suministrado con compuesto antióxido INTELTROX.

**Herramienta de Aplicación:** Herramienta de impacto con cartucho para conector cuña.

**Normas:** ABNT NBR-11788 / ANSI C119.4

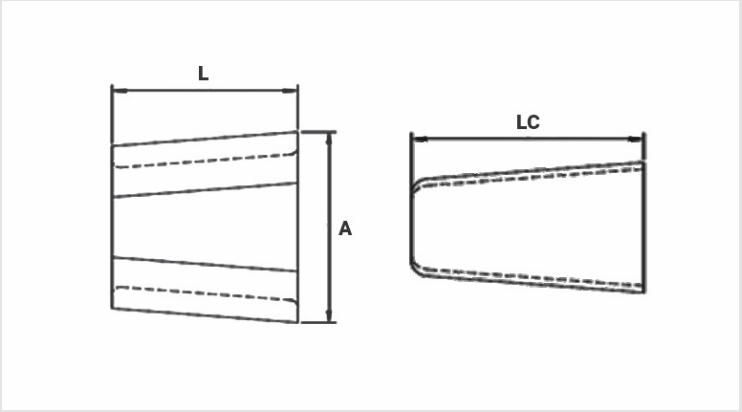


## Caracteristicas

| | |
|---|---|
| **Color del Cartucho de Aplicación** | AMARELO / YELLOW / AMARILLO |
| **Conductores** | |
| Principal | |
| Mín. (mm) | 18,34 |
| Máx. (mm) | 24,13 |
| AWG/MCM | 556,5* \| 556,5* |
| Derivado | |
| Mín. (mm) | 18,34 |
| Máx. (mm) | 24,13 |
| AWG/MCM | 477 \| 556,5 |
| Suma de los Conductores (mm) | |
| Mín. (mm) | 42,98 |
| Máx. (mm) | 47,09 |
| **Dimensiones (mm)** | |
| L | 76,0 |
| A | 98,7 |
| LC | 88,8 |
| **Embalaje** | |
| Cant. / Emb | 30 |

| | |
|---|---|
| Peso Unit. (g) | 438,80 |