CADC - CONECTOR TIPO CUÑA DE ALUMINIO

CADC-505

Descripción

Finalidad: Derivado de cables de aluminio CA o CAA y cobre. Indicado para conexiones aluminioaluminio y aluminio-cobre.

Características: Conexión por efecto resorte (apriete permanente). Alta conductividad eléctrica y resistencia a corrosión.

Aplicación: Redes de distribución de energía.

Material: Cuerpo y cuña en aleación de aluminio. Suministrado con compuesto antióxido INTELTROX.

Herramienta de Aplicación: Herramienta de impacto con cartucho para conector cuña.

Normas: ABNT NBR-11788 / ANSI C119.4

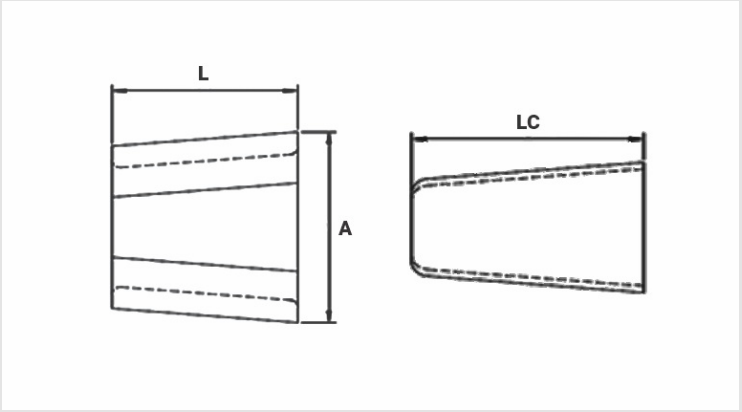

Caracteristicas

Color del Cartucho de Aplicación	AMARELO / YELLOW / AMARILLO
Conductores	
Principal	
Mín. (mm)	16,92
Máx. (mm)	23,88
AWG/MCM	397,5* | 397,5* | 477* | 477* | 477* | 556,5* | 556,5* | 556,5*
Derivado	
Mín. (mm)	11,07
Máx. (mm)	16,51
AWG/MCM	3/0 | 4/0 | 2/0 | 3/0 | 4/0 | 1/0 | 2/0 | 3/0
Suma de los Conductores (mm)	
Mín. (mm)	30,89
Máx. (mm)	36,09
Dimensiones (mm)	
L	76,0
A	98,7
LC	88,8
Embalaje	
Cant. / Emb	30

Peso Unit. (g)	486,00