CODC - CONECTOR TIPO CUÑA DE COBRE

CODC-120-2

Descripción

Finalidad: Derivado de cable de cobre o CS - COPPERSTEEL, cable-cable.

Características: Conexión por efecto resorte (apriete permanente). Alta conductividad eléctrica y resistencia a corrosión.

Aplicación: Redes eléctricas de distribución de energía, sistema de puesta a tierra en general.

Material: Bronce, suministrado con compuesto antióxido INTELTROX-Cu.

Herramienta de Aplicación: Herramienta de impacto con cartucho para conector cuña.

Normas: ABNT NBR-5370 / ANSI C119.4

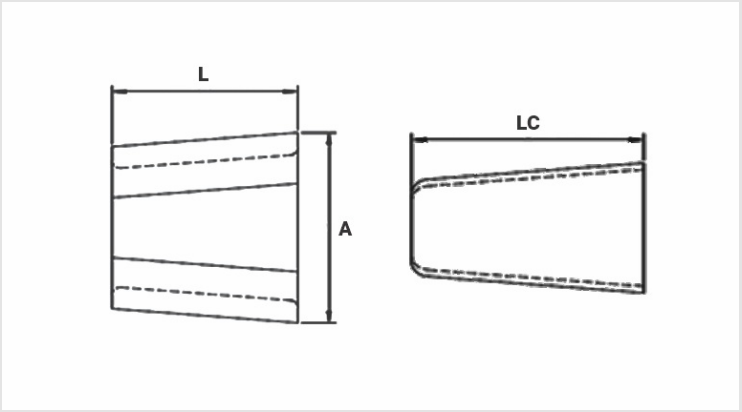

Caracteristicas

Color del Cartucho de Aplicación	BRANCO / WHITE / BLANCO
Dimensiones (mm)	
L	41,5
A	65,7
LC	50,0
Embalaje	
Cant. / Emb	20
Peso Unit. (g)	387,50