PFB - CONECTOR PERNO PARTIDO BIMETÁLICO

PFB-35

Descripción

Finalidad: Derivado o empalme (tracción reducida) para cables CS - COPPERSTEEL cobre o aluminio. Indicado para conexiones cobre-cobre, cobre-aluminio y aluminio-cobre.

Características: Conexión por apriete. Alta conductividad eléctrica y resistencia a corrosión. Permite conexión bimetálica.

Aplicación: Red de distribución de energía eléctrica y puesta a tierra en general.

Material: Cuerpo en cobre electrolítico, tuerca y núcleo y separado en aleación de cobre.

Acabado: Estañado.

Herramienta de Aplicación: Llave estrella, fija o inglesa.

Norma: UL-486A-486B

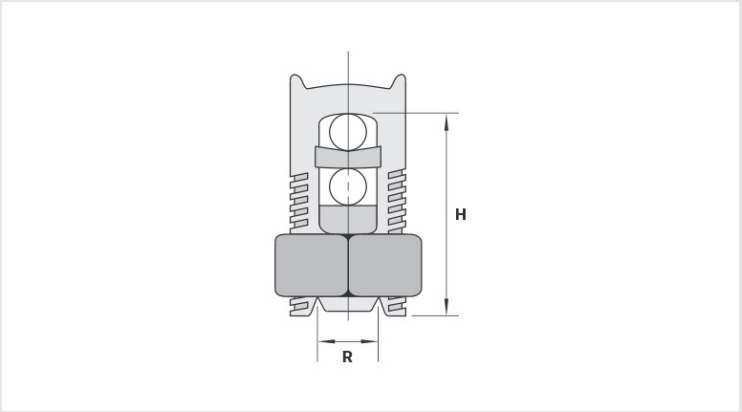

Caracteristicas

Condutores	
Principal (mm²)	35
Derivação (mm²)	4 - 35
Dimensões (mm)	
L	15,6
A	31,0
C	19,0
D	7,9
E	28,4
Embalagem	
Qtd / Emb	50
Peso Unit. (g)	49,50