PFB - CONECTOR PERNO PARTIDO BIMETÁLICO

PFB-50

Descripción

Finalidad: Derivado o empalme (tracción reducida) para cables CS - COPPERSTEEL cobre o aluminio. Indicado para conexiones cobre-cobre, cobre-aluminio y aluminio-cobre.

Características: Conexión por apriete. Alta conductividad eléctrica y resistencia a corrosión. Permite conexión bimetálica.

Aplicación: Red de distribución de energía eléctrica y puesta a tierra en general.

Material: Cuerpo en cobre electrolítico, tuerca y núcleo y separado en aleación de cobre.

Acabado: Estañado.

Herramienta de Aplicación: Llave estrella, fija o inglesa.

Norma: UL-486A-486B

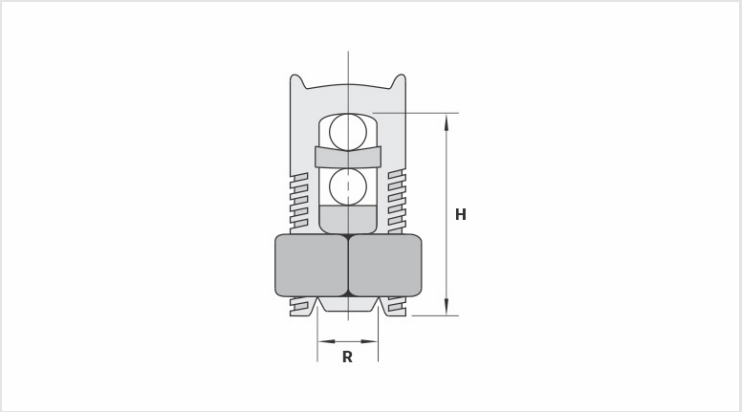

Caracteristicas

Condutores	
Principal (mm²)	50
Derivação (mm²)	4 - 50
Dimensões (mm)	
L	18,0
A	35,5
C	20,0
D	9,5
E	33,0
Embalagem	
Qtd / Emb	30
Peso Unit. (g)	71,70