GTSB - GRAPA DE TIERRA SIMPLE EN BRONCE (1CONDUCTOR)

GTSB-4-2/0

Descripción

Finalidad: Conexiones cable-barras. Indicado para alambres y cables CS - COPPERSTEEL o cobre.

Características: Conexión por apriete. Conductividad eléctrica y resistencia a corrosión. Modelo GTSB para un cable. Largo del tornillo suficiente para espesores de platos/barras hasta 7mm.

Aplicación: Sistemas de puesta a tierra residencial, edificio, industrial, en redes de transmisión y distribución de energía, subestaciones y en telecomunicaciones.

Material: Grapa en bronce y tornillos en aleación de cobre o acero galvanizado en caliente.

Herramientas de Aplicación: Llave estrella o fija.

*Disponibles también en la versión estañada.

Normas: ABNT NBR-5370 / NBR-5419

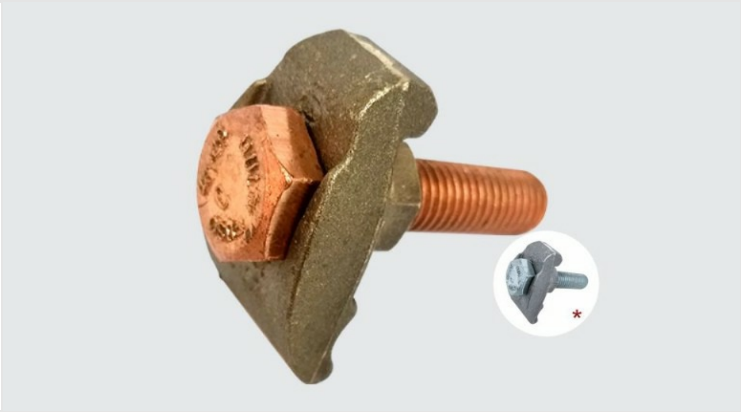

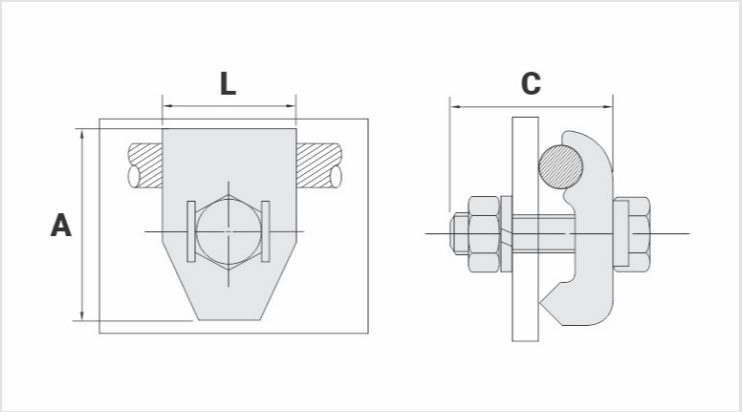

Caracteristicas

Conductor	
AWG/MCM	4 - 2/0
mm²	16 - 70
Dimensiones (mm)	
L	27,0
A	40,0
C	45,0
Tornillo - E	M10
Figura	1
Embalaje	
Cant. / Emb	30
Peso Unit. (g)	129,00